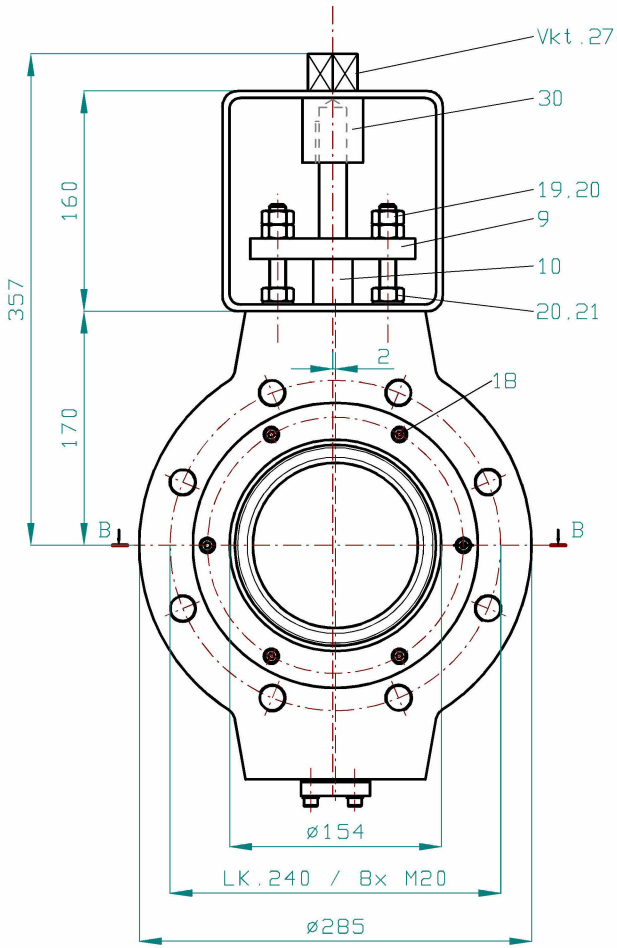

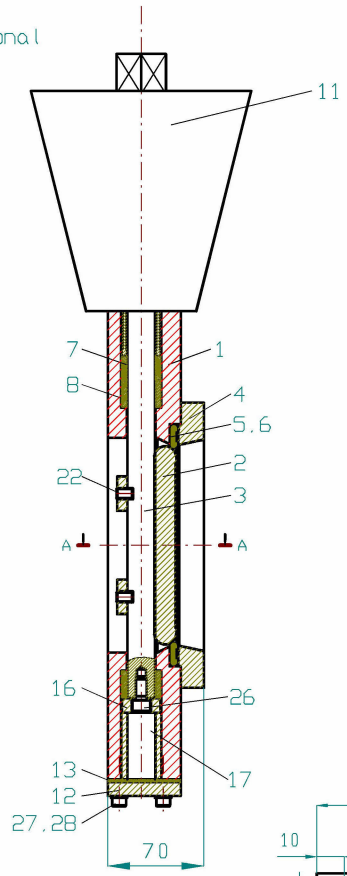

Pos.3 (M2:1)

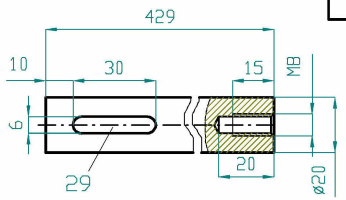

Pos.	Benennung	Abmessung	Stück	DIN/Zng.	Mat.
1	Gehäuse	DN 150	1	Zng.1	S235JR
2	Scheibe	ø143,9 t=16	1	Zng.2	1.4301
3	Welle	ø20 x 429lg.	1		1.4021
4	Haltering	ø207 t=19	1	Zng.3	1.4301
5	Dichtelement	ø174/ø142 x 4	1		Niro-B.
6	Flachdichtung	ø175/ø146 x 1	2		Graphit
7	Packung	ø29 x 17,5lg.	1		Graphit
8	Lager	ø20 x 20lg.	2		Rhölit
9	Brille LK80	120 x 50 x 15	1		1.4301
10	Stopfbuchse	ø28,5 x 70lg.	1		1.4571
11	Aufbausatz F12	160 x 160 x 80	1		St.37
12	Lagerdeckel	53 x 50 x 10	1		1.4301
13	Deckeldichtung	53 x 50 x 2	1		Graphit
14	Anschlagnocken	t=10	1		1.4301
15	Nocke	ø35 x 25lg.	2		1.4301
16	Wellenkopf	ø28 x 10,7lg.	1		1.4021
17	Distanzstück	ø28,5/ø20,3x48	1		1.4541
18	Zyl.Schraube	M6 x 20lg.	6	912	V2A
19	Stehbolzen	M12 x 95lg.	2	975	V2A
20	Skt.Mutter	M12	6	934	V2A
21	Federring	A12	2	127	V2A
22	Stiftschraube	M8 x 12lg.	2	913	V2A
23	Niet	ø6 x 35lg.	2	660	V2A
24	Skt.Mutter	M10	1	934	V2A
25	Gewindestift	M10 x 25lg.	1	914	V2A
26	Zyl.Schraube	M8 x 16lg.	1	912	V2A
27	Zyl.Schraube	M8 x 25lg.	4	912	V2A
28	Federring	A8	4	127	V2A
29	Paßfeder	6 x 6 x 30lg.	1	6885	C45K
30	Adapter Form A	ø20/Vkt.27	1		St.37

Schnitt A-A (2:1)

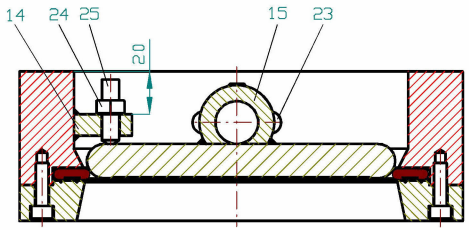

Aufbausatz - Anschlußflansch Antrieb

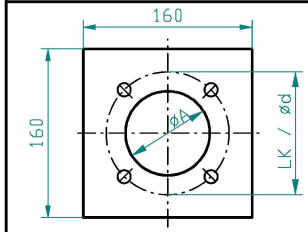

øB	ød	LK
85	14	125

Aufbausatz - Anschlußflansch Armatur

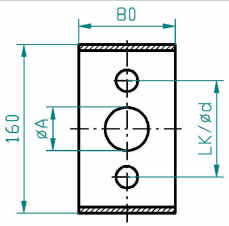

øA	ød	LK
33	14	80

Schutzvermerk nach DIN ISO 16016 beachten!
Diese Zeichnung darf ohne unsere Genehmigung weder dritten Personen noch Konkurrenzfirmen, weder im Original noch in Kopie mitgeteilt werden. §15 und §38 des Gesetzes vom 19.06.01 und §823 des BGB. Zuwiderhandlungen werden strafrechtlich verfolgt.

Index	Änderung	Datum	Name

Maßstab: 1 : 3,5 | Format: A3

	Datum	Name
Bearb.	24.11.16	Schmitz
Gepr.	24.11.16	

DN: 150 | Temp.: max.320°C | nach Vorgabe

Hakvoort GmbH